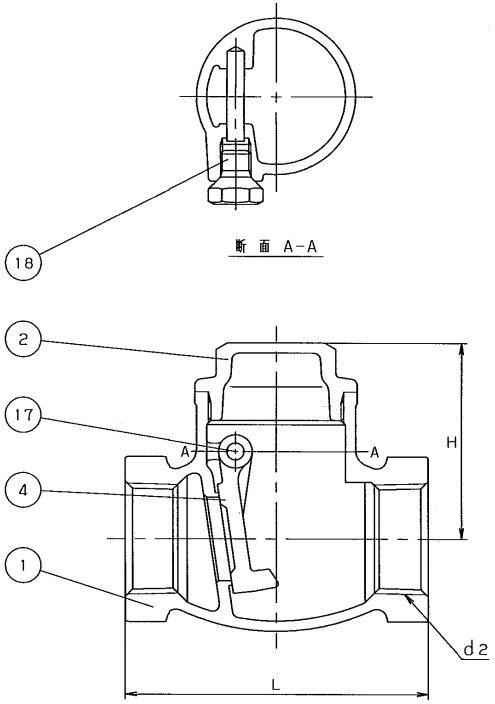

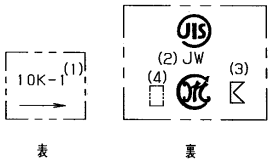

鋳 出 し 表 示

寸法表　　単位：mm

呼び径	d2	H	L	S1		
1/2	Rc 1/2	43	65	29		
3/4	Rc 3/4	51.5	80	35		
1	Rc 1	58.5	90	44		
1.1/4	Rc 1.1/4	67	105	54		
1.1/2	Rc 1.1/2	73.5	120	60		
2	Rc 2	86	140	74		

注 (1) 呼び径を表わしています.
(2) JWは、JIS認証機関の略号を表しています。
(3) 製造業者の略号を表わしています.
(4) 製造工場の略号を表わしています.
(5) 可燃性ガス・毒性ガスには使用しないでください.

部番	部品名	個数	材料	記事
1	弁箱	1	CAC406	
2	ふた	1	C3771BE	
4	弁体	1	CAC406	
17	ヒンジピン	1	C3604BD	
18	プラグ	1	C3604BD	

規格	面間	JIS B2011
	管接続	JIS B0203
	肉厚	JIS B2011
	圧力検査	JIS B2011
製品記号		10BC

青銅 10K ねじ込み形

スイング逆止め弁

年月日	2011.8.24	図番	△		
承認	布施谷	B13-110033	△		
検図	中崎		△		
設計	古屋		△		
製図	角田	REV-00	記号	日付	承認

三吉バルブ株式会社

MIYOSHI

MY-0387.