最高許容圧力
80℃以下の水・油　2.75MPa
80℃以下の空気　2.75MPa

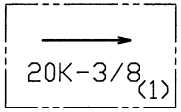

表

表示

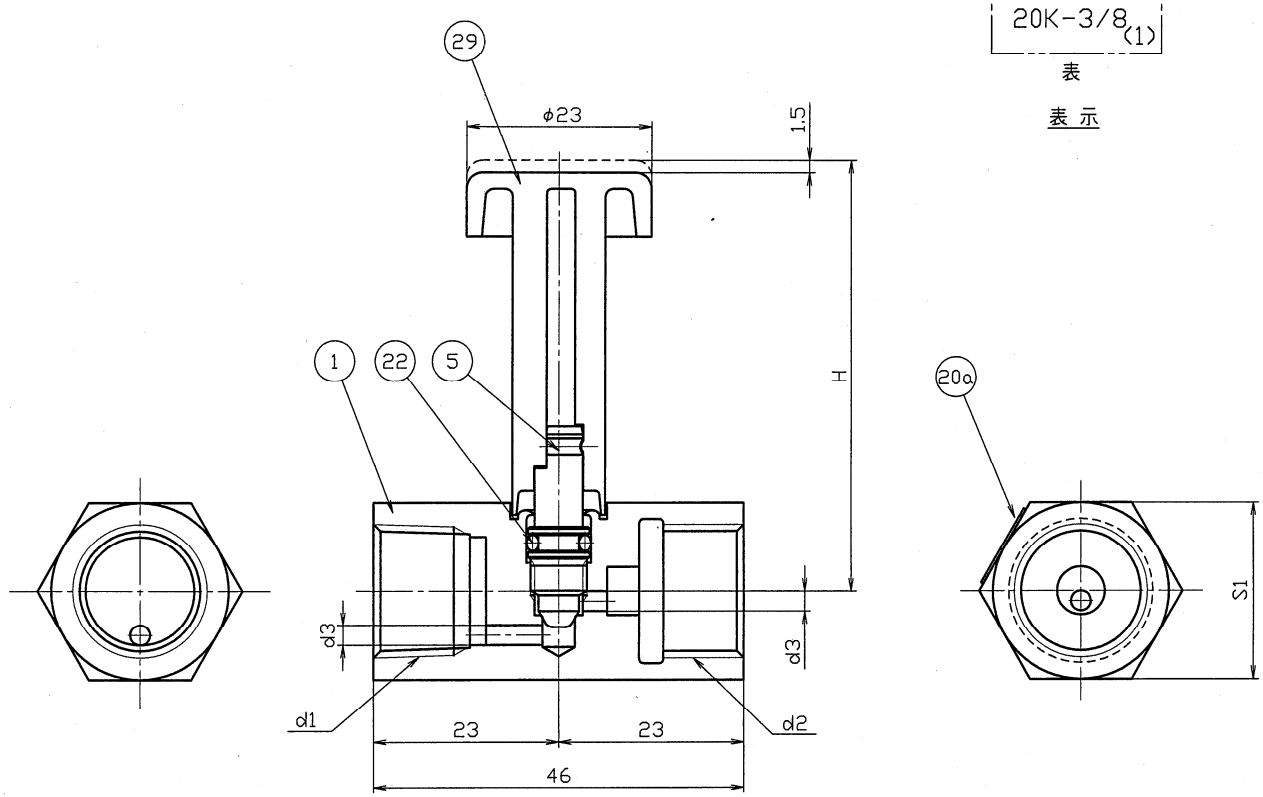

単位mm

呼び径	d1	d2	d3	H	S1
8A	Rc1/4	G1/4	φ2.5	53.5	22
10A	Rc3/8	G3/8	φ2.5	53.5	22
15A	Rc1/2	G1/2	φ2.5	56.0	27

注.(1)呼び径(インチ)を表しています

部番	部品名	個数	材料	記事
1	本体	1	CAC406C	
5	弁棒	1	C3604B	
20a	銘板A	1	テトロン	
22	Oリング	1	NBR	
29	ハンドル	1	ナイロン	

検査圧力		弁箱	弁座
	水圧	4.2MPa	MPa
	空圧	MPa	0.59MPa

規格		
	面間	三吉標準
	管接続	JIS B0203
	肉厚	三吉標準
製品記号		BSGH

青銅製ゲージバルブ
ロングハンドルタイプ

年月日	2008.2.6	図番	△		
承認	布施		△		
検図	郡	BSGH-00000	△		
設計			△		
製図	久本	REV-03	記号	日付	承認

三吉バルブ株式会社

MIYOSHI

2007-104