最高使用圧力

100℃以下の水、油、ガス　2.75MPa

120℃以下の飽和蒸気　0.2MPa

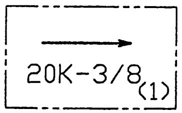

表

表示

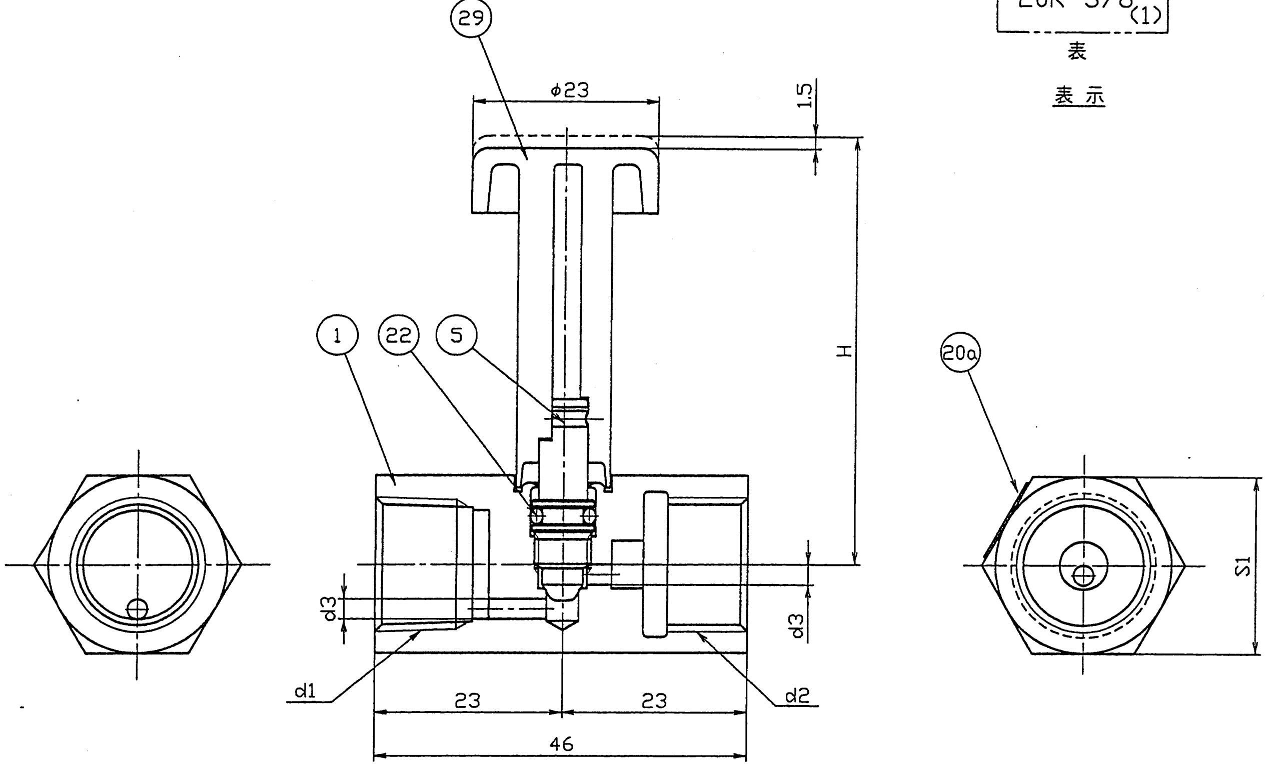

部番	部品名	個数	材料	記事
1	本体	1	CAC406C	
5	弁棒	1	C3604B	
20a	銘板	1	テトロン	
22	Oリング	1	FKM	
29	ハンドル	1	ナイロン	

検査圧力		弁箱	弁座
	水圧	4.2MPa	MPa
	空圧	MPa	0.59MPa

規格	面間	三吉標準
	管接続	JIS B0203
	肉厚	三吉標準
製品記号		BSGHS

青銅製 ゲージバルブ(蒸気用)

ロングハンドルタイプ

		図番			
年月日	2008.2.6	BSGH-S0000 REV-02	△		
承認	[illegible]		△		
検図	柳瀬		△		
設計			△		
製図	久木田		記号	日付	承認

三吉バルブ株式会社

単位mm

呼び径	d1	d2	d3	H	S1
8A	Rc1/4	G1/4	φ2.5	53.5	22
10A	Rc3/8	G3/8	φ2.5	53.5	22
15A	Rc1/2	G1/2	φ2.5	56.0	27

注.(1)呼び径(インチ)を表しています

MIYOSHI

2007-104